FICHA TECNICA

AUTOSERVICIO A GAS



MODELO 758



MODELO 769

CARACTERISTICAS

LÍNEA MODULAR. FABRICADO EN ACERO INOXIDABLE. PATAS CON NIVELADOR INOXIDABLE. PROTECTOR SANITARIO EN VIDRIO TEMPLADO Y PASABANDEJAS ESCUALIZABLE EN ACERO INOXIDABLE TANQUE CON DESAGÜE Y CONEXIÓN PARA AGUA. CONTROL MANUAL DE TEMPERATURA CON SISTEMA DE SEGURIDAD.EQUIPO PARA USO EN AREAS CON EXTRACCIÓN DE AIRE.

MODELO 758

INCLUYE 5 RECIPIENTES ENTEROS DE 20 LT. Ó 10 RECIPIENTES MEDIOS DE 10 LT. POTENCIA: 60.000BTU/H A GAS DIMENSIONES: 180 X 95 X 120 CM

MODELO 769

INCLUYE 3 RECIPIENTES ENTEROS DE 20 LT. Ó 6 RECIPIENTES MEDIOS DE 10 LT. POTENCIA: 30.000 BTU/H DIMENSIONES: 110 X 95 X 120 CM.

3114250141

PARA MÁS INFORMACIÓN.

HTTPS://WWW.LACORONACRISTALERIA.COM/

FICHA TECNICA

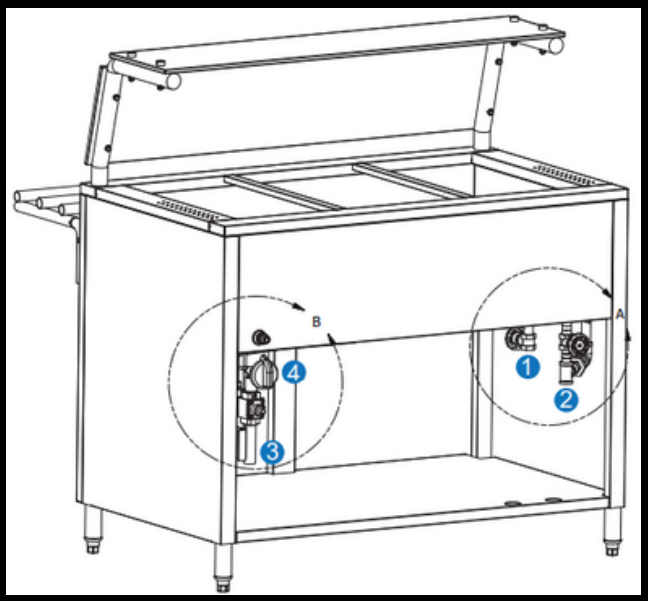



DETALLE A
ESCALA 0.36:1



DETALLE B
ESCALA 0.38:1

INSTRUCCIONES DE USO

1. *CONEXIÓN PARA ENTRADA DE AGUA DE 1/2 PULGADA*
2. *CONEXIÓN PARA SALIDA DE AGUA Y REBOSADERO.*
3. *CONEXIÓN RED DE GAS.*
4. *TERMOSTATOS DE SEGURIDAD.*

ATENCION:

- *LLENE EL TANQUE DE AGUA HASTA LA MITAD.*
- *NO ENCIENDA NUNCA EL EQUIPO SIN AGUA.*
- *VERIFIQUE EL NIVEL DEL AGUA DIARIAMENTE*
- *DESOCUPE EL TANQUE PERIÓDICAMENTE PARA ASEO.*
- *SUPERFICIE MUY CALIENTE, MANEJE CON PRECAUCIÓN*
- *EQUIPO PARA USO EN ÁREAS VENTILADAS O CON EXTRACCIÓN DE GASES*

ENCENDIDO:

POR DISPOSICIÓN DE SEGURIDAD ESTE EQUIPO ESTÁ DOTADO DE UNA VÁLVULA DE SEGURIDAD QUE CONTROLA EL PILOTO.

1. *ABRA LA VALVULA MANUAL DE SUMINISTRO DE GAS AL EQUIPO*
2. *PRESIONE EL BOTON DE SEGURIDAD.*
3. *ENCIENDA CON UN ENCENDEDOR EL PILOTO QUE ESTA UBICADO A LA IZQUIERDA ENTRE LOS QUEMADORES; ESPERE UNOS SEGUNDOS A QUE LA LLAMA SE ESTABILICE*
4. *GIRE A LA IZQUIERDA LA PERILLA. LOS QUEMADORES DEBEN ENCEDER.*
5. *EL PILOTO DEBE PERMANECER ENCENDIDO. CADA VEZ QUE USTED VAYA A ENCENDER EL QUEMADOR, VERIFIQUE QUE EL PILOTO ESTE ENCENDIDO (CON LLAMA).*

APAGADO:

COLOQUE LA PERILLA "EN LA POSICIÓN O" (APAGADO). CIERRE LA VÁVULA MANUAL DE SUMINISTRO DE GAS.

3114250141

PARA MÁS INFORMACIÓN.

HTTPS://WWW.LACORONACRISTALERIA.COM/